# 指宿市役所組織図（平成30年４月１日現在）

（※「指宿市組織及び事務分掌等に関する規則」等に基づき作成しています。）

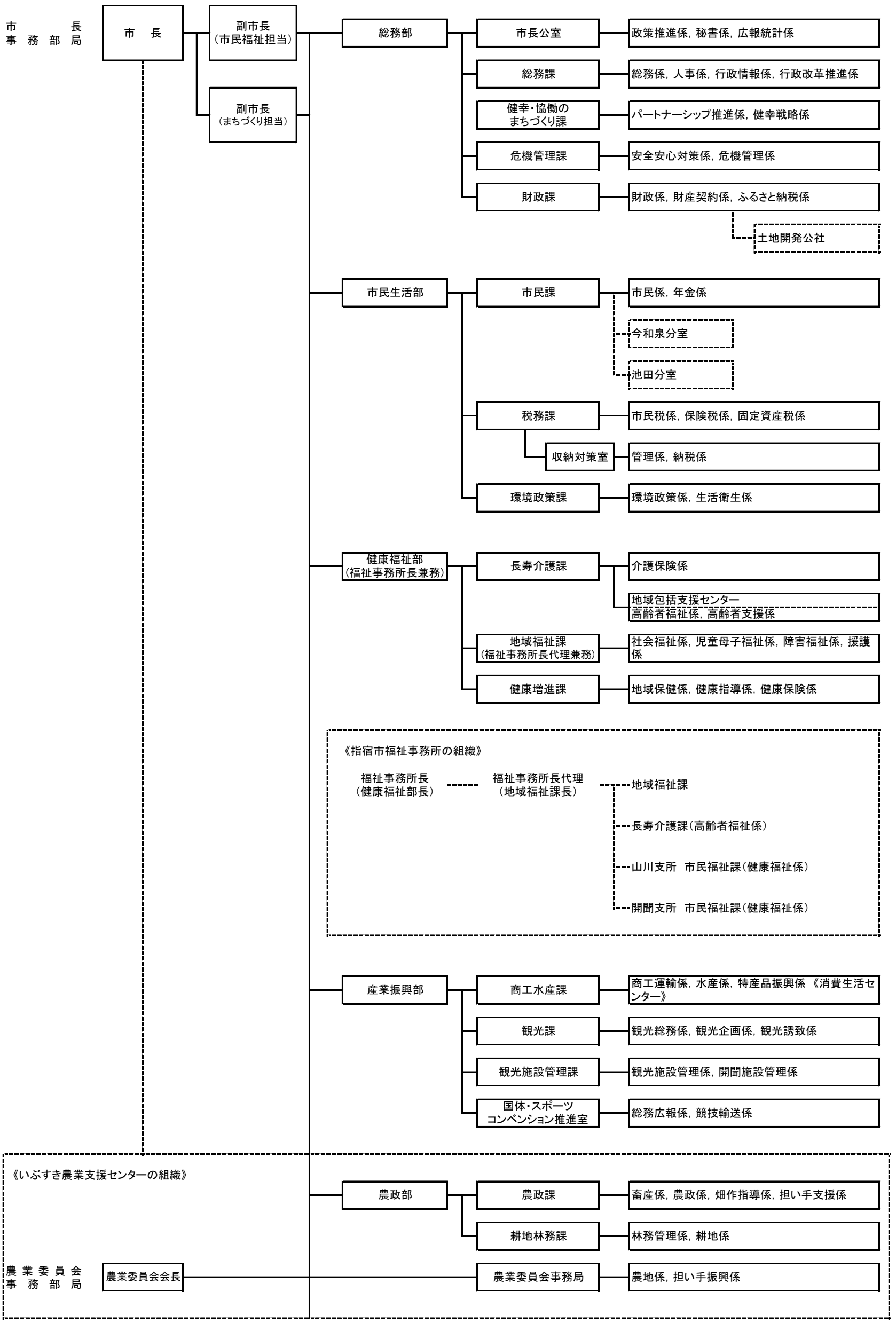

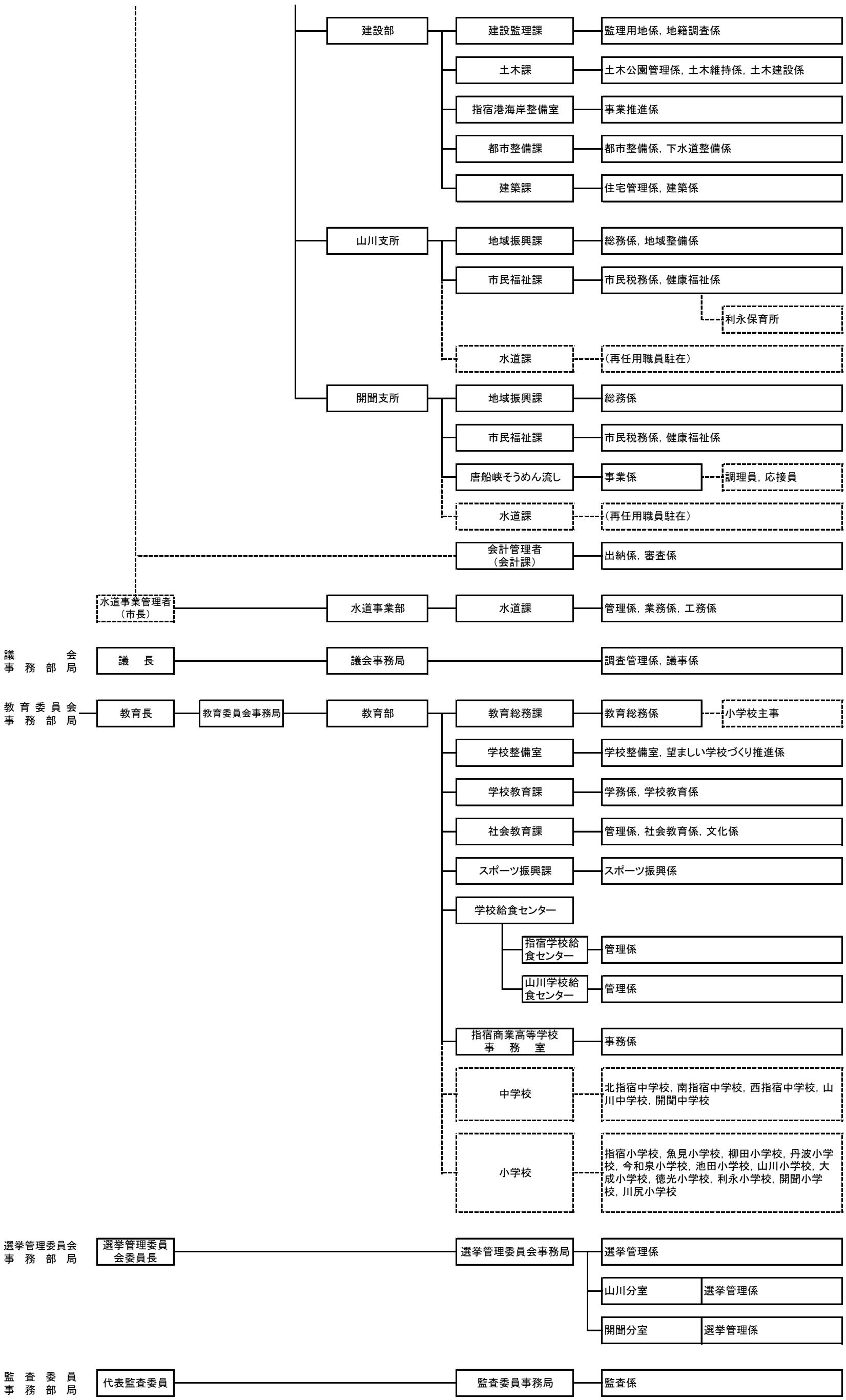
建設部
建設監理課
監理用地係，地籍調査係
土木課
土木公園管理係，土木維持係，土木建設係
指宿港海岸整備室
事業推進係
都市整備課
都市整備係，下水道整備係
建築課
住宅管理係，建築係
山川支所
地域振興課
総務係，地域整備係
市民福祉課
市民税務係，健康福祉係
利永保育所
水道課
（再任用職員駐在）
開聞支所
地域振興課
総務係
市民福祉課
市民税務係，健康福祉係
唐船峡そうめん流し
事業係
調理員，応接員
水道課
（再任用職員駐在）
会計管理者
（会計課）
出納係，審査係
水道事業管理者
（市長）
水道事業部
水道課
管理係，業務係，工務係
議　　会
事　務　部　局
議　長
議会事務局
調査管理係，議事係
教育委員会
事　務　部　局
教育長
教育委員会事務局
教育部
教育総務課
教育総務係
小学校主事
学校整備室
学校整備室，望ましい学校づくり推進係
学校教育課
学務係，学校教育係
社会教育課
管理係，社会教育係，文化係
スポーツ振興課
スポーツ振興係
学校給食センター
指宿学校給食センター
管理係
山川学校給食センター
管理係
指宿商業高等学校事務室
事務係
中学校
北指宿中学校，南指宿中学校，西指宿中学校，山川中学校，開聞中学校
小学校
指宿小学校，魚見小学校，柳田小学校，丹波小学校，今和泉小学校，池田小学校，山川小学校，大成小学校，徳光小学校，利永小学校，開聞小学校，川尻小学校
選挙管理委員会
事　務　部　局
選挙管理委員会委員長
選挙管理委員会事務局
選挙管理係
山川分室
選挙管理係
開聞分室
選挙管理係
監　査　委　員
事　務　部　局
代表監査委員
監査委員事務局
監査係