指宿市役所組織図（令和5年4月1日現在）

（※「指宿市組織及び事務分掌等に関する規則」等に基づき作成しています。）

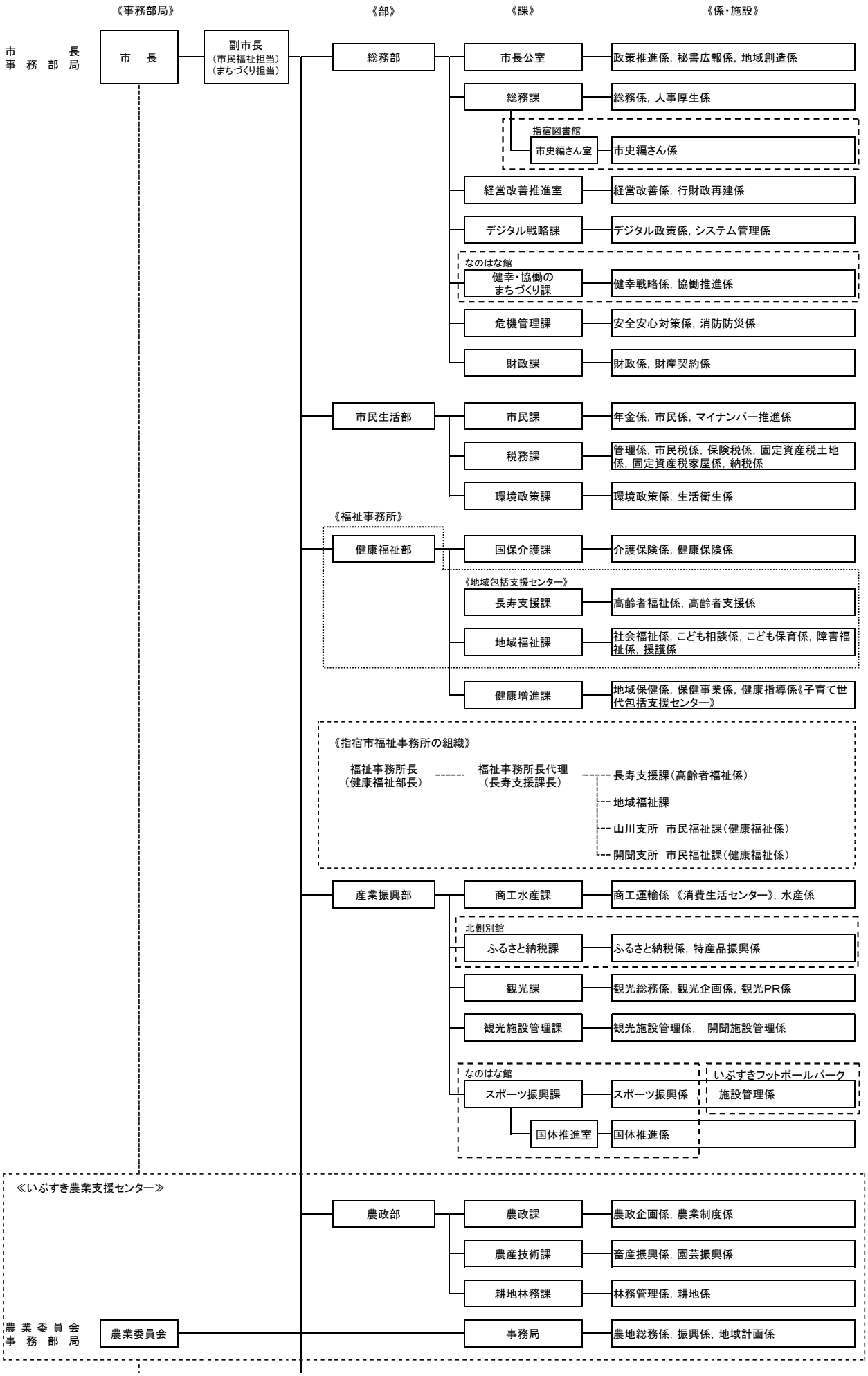

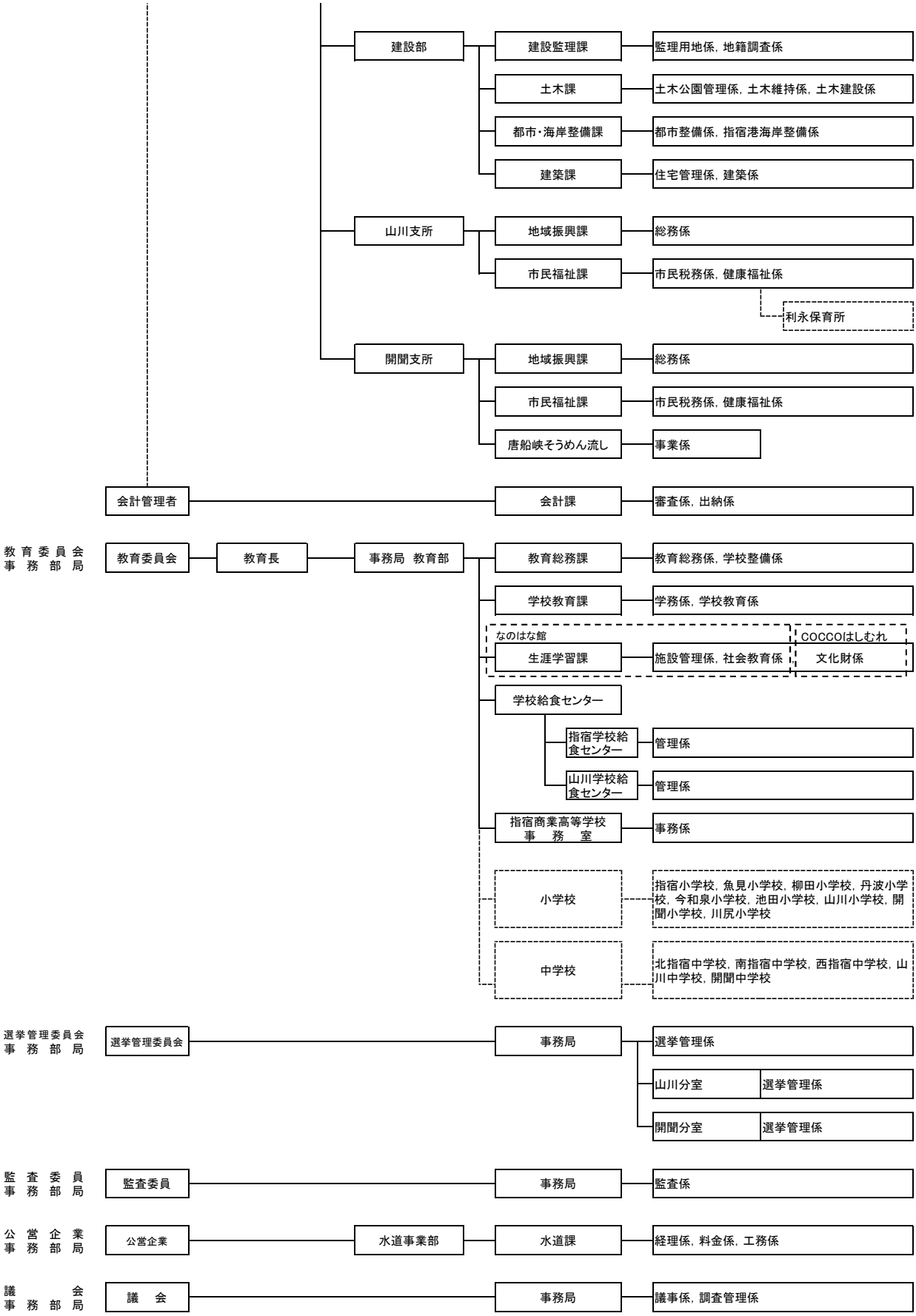
建設部
建設監理課
監理用地係，地籍調査係
土木課
土木公園管理係，土木維持係，土木建設係
都市・海岸整備課
都市整備係，指宿港海岸整備係
建築課
住宅管理係，建築係
山川支所
地域振興課
総務係
市民福祉課
市民税務係，健康福祉係
利永保育所
開聞支所
地域振興課
総務係
市民福祉課
市民税務係，健康福祉係
唐船峡そうめん流し
事業係
会計管理者
会計課
審査係，出納係
教育委員会事務部局
教育委員会
教育長
事務局 教育部
教育総務課
教育総務係，学校整備係
学校教育課
学務係，学校教育係
なのはな館
生涯学習課
施設管理係，社会教育係
COCCOはしむれ
文化財係
学校給食センター
指宿学校給食センター
管理係
山川学校給食センター
管理係
指宿商業高等学校事務室
事務係
小学校
指宿小学校，魚見小学校，柳田小学校，丹波小学校，今和泉小学校，池田小学校，山川小学校，開聞小学校，川尻小学校
中学校
北指宿中学校，南指宿中学校，西指宿中学校，山川中学校，開聞中学校
選挙管理委員会事務部局
選挙管理委員会
事務局
選挙管理係
山川分室
選挙管理係
開聞分室
選挙管理係
監査委員事務部局
監査委員
事務局
監査係
公営企業事務部局
公営企業
水道事業部
水道課
経理係，料金係，工務係
議会事務部局
議会
事務局
議事係，調査管理係